SJ45/60 AJE+

ELEKTRO-GELENK-TELESKOPE

HAUPTMERKMALE

- Automatisches 23-A-Ladegerät mit Batteriezustandsanzeige
- 415 Ah AGM-Batterien
- Integrierte elektrische Fahrmotorbremse
- Optische Anzeige für niedrigen Batteriezustand
- EASYDRIVE™ Richtungserkennung Fahr-/Lenkfunktion
- SKYRISER™ echtes Senkrechtsteigen
- AXLDRIVE™ Allradachsantrieb
- Bediener-gesteuerte Differentialsperre hinten, Limited-Slip-Differential vorn
- Pendel-Lenkachse
- Fahrbar in voller Höhe
- Steigfähigkeit 45 %
- Nichtmarkierende Geländebereifung
- SKYCODED™ Steuerungssystem
- Hochklappbare Seitenverkleidung für einfachen Zugang
- Proportionalsteuerung
- Bis zu 454 kg Tragfähigkeit
- Modulares Plattformgeländer
- Anschlagpunkte
- Halbhohes Schiebegeländer, zwei Einstiege (SJ45 AJE+)
  Halbhohes Schiebegeländer, drei Einstiege (SJ60 AJE+)
- Sekundäres Bedienerschutzsystem (SGE)
- Überlastsensoren
- Leitungsführung für Plattform-Stromanschluss
- Kippalarm (5,0° x 5,0°) mit Abschaltung der Fahrfunktion
- Einstufige Notfallabsenkung
- Oberwagendrehung 355°
- Transport-/Hebeösen
- Betriebsstundenzähler
- Signalhorn
- Verschließbarer Batterietrennschalter

- 42 % weniger Kohlenstoffverbrauch im Vergleich zum Vorgängermodell*
- Null Emissionen
- Leise im Betrieb mit <70 dB (außer Warnsignale)
- Weißes Rauschen als Warnsignal – *optional*
- 90 % wiederverwertbar (nach Gewicht)
- Bis zu 50 % weniger hydraulische Anschlüsse – reduziertes Leckpotenzial
- Biologisch abbaubares Hydrauliköl – *optional*
- Telematik und Ferndiagnose reduzieren Vor-Ort-Einsätze und operativen CO2-Abdruck

*Verglichen mit SJ45 AJ+ und SJ60 AJ+ Diesel

CE

EU/DE 01/2025

SKYJACK™ simply reliable

Vorläufige Angaben zum Zeitpunkt der Veröffentlichung.
† Optionales Zubehör kann Lieferzeiten verlängern. Bitte wenden Sie sich an Ihren Skyjack-Ansprechpartner.
‡ Tragfähigkeit und Gewicht der Maschinen können sich durch optionales Zubehör ändern.

SJ45/60 AJE+ ELEKTRO-GELENK-TELESKOPE

Abmessungen	SJ45 AJE+	SJ60 AJE+
Arbeitshöhe	15,72 m	20,29 m
Plattformhöhe	13,72 m	18,29 m
Seitliche Reichweite	6,93 m	11,56 m
Arbeitsreichweite	7,53 m	12,16 m
Übergreifende Höhe	7,45 m	8,31 m
A Plattformgröße	0,76 x 1,83 m	0,91 x 2,44 m
B Gesamtbreite	2,29 m	2,44 m
C Heckausladung	0,61 m	0,61 m
D Gesamthöhe (eingefahren)	2,06 m	2,54 m
E Transporthöhe	2,37 m	2,79 m
F Gesamtlänge (eingefahren)	6,00 m	8,59 m
G Transportlänge	4,75 m	6.60 m
H Radstand	2,03 m	2,44 m
I Bodenfreiheit	0,39 m	0,33 m
Spezifikationen	**SJ45 AJE+**	**SJ60 AJE+**
Drehbereich	355° NC	
Plattformdrehung	170°	
Korbarmlänge	1,40 m	1,52 m
Bewegungsradius Korbarm +/-	+70° / -75°	+65° / -60°
Gewicht	5.407 kg	8.880 kg
Steigfähigkeit	45 %	
Wenderadius (innen)	1,50 m	2,21 m
Wenderadius (außen)	4,34 m	5,31 m
Pendelachse	12,70 cm	10,16 cm
Fahrgeschwindigkeit (hoch)	4,8 km/h	
Tragfähigkeit	300 kg	300 / 454 kg
Max. zul. Windgeschwindigkeit	12.5 m/s	12.5 m/s
Max. zul. Pers. / max. zul. Windg.	2	2 / 3
Reifengröße	10 x 31	14 x 610
Reifentyp	N/M Vollgummi	N/M Schaumgefüllt
Batterien	415 Ah AGM	
Ladezeit	0–100 % <15 Std. Schnellladung 20–80 % <9 hrs	
Hydrauliktank	91 L	115 L

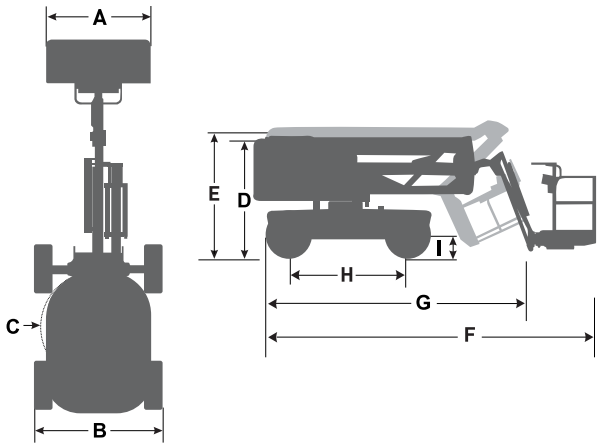

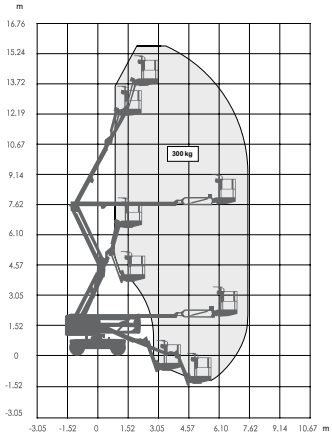

SJ45 AJE+ ARBEITSBEREICH

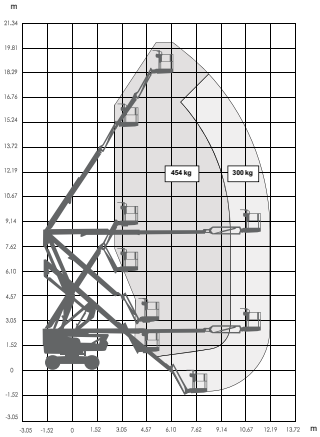

SJ60 AJE+ ARBEITSBEREICH

ZUBEHÖR

- Glastransportgestell
- Rohrmaterialhalter
- Werkzeugablage

OPTIONEN

- Blinklicht
- Akustischer Bewegungsalarm
- Plattform 0,91 x 1,83 m (SJ60 AJE+)
- Seitliche selbstschließende Geländertür (SJ45 AJE+)
- Rückseitige selbstschießende Plattformschwingtür (SJ60 AJE+)
- Steuerpultabdeckung
- Bio-Öl
- Weißes Rauschen als Warnsignal
- ELEVATE Telematik

www.skyjack.com

Skyjack Großbritannien
Unit 1, Maes-y-Clawdd
Maesbury Road Industrial Estate
Oswestry, Shropshire, SY10 8NN
Tel: +44 1691 676235
Fax: +44 1691 676239
E-Mail: info@skyjackeurope.co.uk

Skyjack SAS Frankreich
74 Rue Sibert
F-42400 Saint-Chamond
France
Tel: +33 (0) 4 78 73 53 32
Fax: +33 (0) 4 78 56 52 42

Skyjack Hebebühnen GmbH Deutschland
Därmannsbusch 2a
D-58456 Witten
Tel: +49 (0) 2302 20 26 909
Fax: +49 (0) 2302 20 25 671

Skyjack AB Schweden
Agnesbergsvägen 28
424 38 Agnesberg
Sverige
Tel: +46 (0) 31 21 22 45
Fax: +46 (0) 31 787 65 10

SKYJACK simply reliable

Diese Broschüre dient lediglich zur Veranschaulichung und beruht auf den bei Veröffentlichung gültigen Daten. Skyjack Inc. behält sich das Recht vor, Spezifikationen, Standardausstattung und Sonderausstattung jederzeit zu ändern. Für sachgerechte Verfahren ziehen Sie bitte das Betriebs- und Bauteilhandbuch zu Rate.Zubehör Arbeitsbühnen, die mit dem CE-Zeichen versehen sind, erfüllen die Maschinenrichtlinie 2006/42/EG.