SJ60 AJ+
NACELLE A BRAS ARTICULE

CARACTERISTIQUES STANDARD

- Système EASYDRIVE™ de commandes de conduite et de direction à reconnaissance automatique du sens de translation
- Fonction de descente/montée rapide du bras avec capacité d'angle négatif SPEEDYREACH™
- Véritable élévation verticale SKYRISER™
- Système de transmission 4x4 par ponts AXLDRIVE™
- Différentiel arrière blocable sur demande et différentiel à glissement limité à l'avant
- Essieu directeur oscillant
- Peut translater à pleine hauteur
- Niveau de pente franchissable de 40 %
- Freins multidisques à bain d'huile SAHR (sur essieux avant et arrière)
- Pneus tout-terrain gonflés mousse Grip lug
- Système de commande double module avec câblage numéroté et codé par couleurs SKYCODED™
- Moteur diesel Kubota D1305 Stage V avec système SMARTORQUE™
- Capots relevables pour un accès facile
- Commandes proportionnelles
- Double-capacité 300 / 454 kg
- Plate-forme de 0,91 x 2,44 m
- Système de garde-corps modulaires boulonnés sur la plate-forme
- Points de fixation de la longe de sécurité
- Triple entrée par barre coulissante (guillotine) mi-hauteur dans le panier
- Système auxiliaire de protection anti-écrasement électrique (SGE)
- Système de détection de surcharge
- Pré-câblage pour alimentation électrique en courant alternatif sur la plate-forme
- Alarme de dévers (5,0° x 5,0°) avec désactivation de la translation et de l'élévation
- Système de descente de secours à emplacement unique
- Rotation continue de la tourelle sur 360°
- Anneaux d'arrimage / de levage
- Compteur horaire
- Avertisseur sonore
- Dispositif de coupe-circuit verrouillable

- Réduction du poids de 16 %
- Réduction de la consommation de carburant de 62 %*

- Réduction des émissions

- Réduction du bruit du moteur de 3 % (hors alarmes)
- Alarme sonore bruit blanc – Option

- Recyclable à 85 % (en masse)

- ECOSTART (système Start & Stop) – Option
- Compatible HVO
- Huile hydraulique biodégradable – Option

- Télématique – Un diagnostic à distance pour réduire les visites sur le chantier (empreinte carbone opérationnelle)

*Par rapport à une SJ63 AJ Stage IIIB

SKYJACK simply reliable

CE

FR 01/2025

Caractéristiques préalables à la date d'impression.
† Les délais standards peuvent être rallongés lorsque des équipements en option sont ajoutés. Veuillez alors nous consulter.
‡ Les capacités et poids des machines peuvent différer en cas d'ajout d'options.

SJ60 AJ+ NACELLE A BRAS ARTICULE

Dimensions	SJ60 AJ+
Hauteur de travail	20,29 m
Hauteur de plate-forme	18,29 m
Portée horizontale	11,56 m
Portée de travail	12,16 m
Hauteur d'articulation « Up and over »	8,31 m
A Dimensions de la plate-forme	0,91 x 2,44 m
B Largeur repliée	2,44 m
C Déport arrière	0,61 m
D Hauteur repliée	2,54 m
E Hauteur de transport	2,79 m
F Longueur repliée	8,59 m
G Longueur de transport	6,60 m
H Empattement	2,44 m
I Garde au sol	0,33 m
Caractéristiques techniques	**SJ60 AJ+**
Rotation	360° continue
Rotation de la plate-forme	170°
Longueur du bras pendulaire	1,52 m
Amplitude du bras pendulaire +/-	+65° / -60°
Poids	8 557 kg
Niveau de pente franchissable	40 %
Rayon de braquage (intérieur)	2,21 m
Rayon de braquage (extérieur)	5,31 m
Oscillation de l'essieu	10,16 cm
Vitesse de translation (grande vitesse)	4,0 km/h
Capacité	300 / 454 kg
Vent admissible maximal	12,5 m/s
Nombre maximal de personnes avec vent admissible maximal	2 / 3
Taille des pneus	14 x 610
Type de pneus	Gonflés mousse
Moteur diesel	Kubota D1305 24,8 cv (18,5 kW)
Capacité du réservoir de carburant	115 l
Réservoir hydraulique	115 l

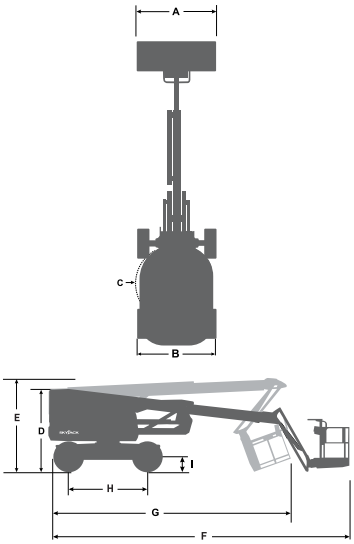

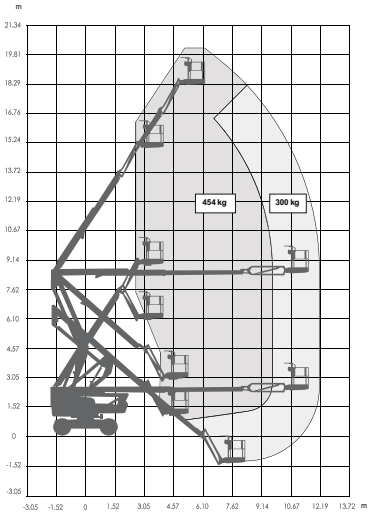

ZONES DE TRAVAIL SJ60 AJ+

ACCESSOIRES

- Kit vitrier
- Râtelier à tuyaux
- Casier porte-outils

OPTIONS

- Lampe clignotante
- Alarme sonore de mouvement
- Plate-forme de 0,91 x 1,83 m
- Portillon d'entrée latéral articulé à ressort
- Garde-corps supérieur auxiliaire (plate-forme de 0,91 x 2,44 m seulement)
- Générateur de 3,5 kW
- Capot de boîtier de commande
- Pneus tout-terrain gonflés mousse Grip lug non-marquants
- Kit de démarrage par temps froid*
  *Recommandé pour les régions où les basses températures moyennes mensuelles peuvent atteindre -10°C / 14°F (comprend une huile moteur pour démarrer par temps froid, un couvre-batterie et un réchauffeur de réservoir hydraulique)
- Kit pour conditions arctiques*
  *Recommandé pour les régions où les basses températures moyennes mensuelles peuvent atteindre -18°C / -0,4°F (comprend une huile moteur températures arctiques, un couvre-batterie, un réchauffeur de réservoir hydraulique, un chauffe-bloc moteur, une huile hydraulique températures arctiques, et une huile pour engrenages températures arctiques pour les essieux et les mécanismes de rotation. Des bougies de préchauffage, des flexibles hydrauliques pour températures arctiques (tous) et une protection de pédale homme-mort surdimensionnée sont également compris (équipement de série).
- ECOSTART (système de gestion automatique « Stop & Start» du ralenti moteur)
- Épurateur pour moteur diesel
- Huile Bio
- Télématique ELEVATE

www.skyjack.com

Skyjack UK
Unit 1, Maes-y-Clawdd
Maesbury Road Industrial Estate
Oswestry, Shropshire, SY10 8NN
Tél. : +44 1691 676235
Fax : +44 1691 676239
E-mail : info@skyjackeurope.co.uk

Skyjack SAS (France)
74 Rue Sibert
F-42400 Saint-Chamond
France
Tél. : +33 (0) 4 78 73 53 32
Fax : +33 (0) 4 78 56 52 42

Skyjack Hebebühnen GmbH (Allemagne)
Därmannsbusch 2a
D-58456 Witten
Tél. : +49 (0) 2302 20 26 909
Fax : +49 (0) 2302 20 25 671

Skyjack AB (Suède)
Agnesbergsvägen 28
424 38 Agnesberg
Suède
Tél. : +46 (0) 31 787 22 45
Fax : +46 (0) 31 787 65 10

SKYJACK simply reliable

Cette brochure est publiée à des fins d'illustration uniquement et repose sur les informations les plus récentes au moment de l'impression. Skyjack Inc. se réserve le droit d'apporter à tout moment et sans préavis des modifications aux caractéristiques techniques, ainsi qu'aux équipements standard et optionnels. Veuillez consulter les Manuels d'Utilisation, d'Entretien et des Pièces détachées pour les procédures exactes. Les plates-formes de travail marquées CE sont conformes à la Directive Machines 2006/42/CE.